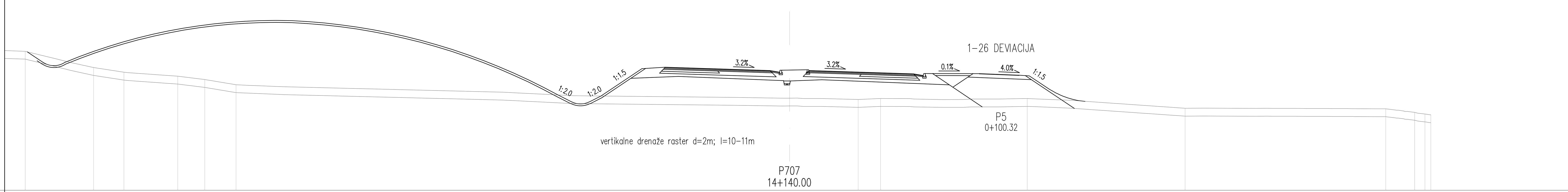


| | | | | | | | | | | | | | | |
|---|---|---|---|---|---|---|---|---|---|---|---|---|---|---|
| CESTIŠČE | 15.580 | 18.386 | 18.258 | 18.130 | 18.130 | 18.130 | 18.002 | 17.874 | 17.895 | 17.835 | 17.775 | | | |
| OD OSI | 16.001 | 9.500 | 5.500 | 1.500 | 0.000 | 1.500 | 5.500 | 9.500 | 1.500 | 16.060 | 1.500 | | | |
| TEREN | 19.60 | 18.36 | 18.00 | 17.70 | 17.44 | 17.05 | 15.92 | 16.00 | 16.00 | 15.25 | 15.21 | 14.94 | 14.81 | 14.75 |
| OD OSI | 58.52 | 53.28 | 50.96 | 46.84 | 44.77 | 42.37 | 5.26 | 6.97 | 18.20 | 30.30 | 45.65 | 47.87 | 48.66 | 49.11 |

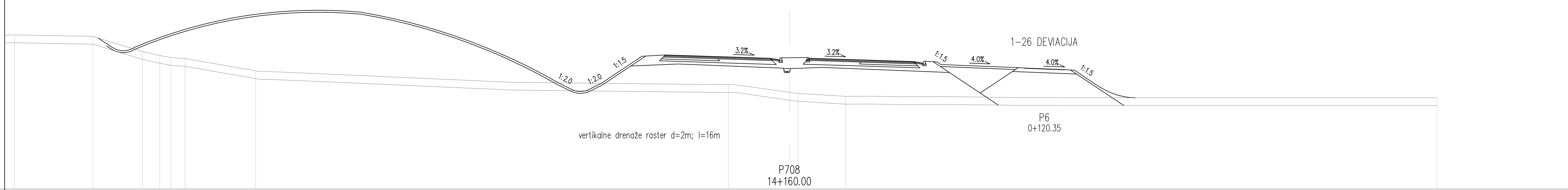


| | | | | | | | | | | |
|---|---|---|---|---|---|---|---|---|---|---|
| CESTIŠČE | 15.480 | 18.286 | 18.158 | 18.030 | 18.030 | 18.030 | 17.902 | 17.774 | 17.278 | 17.218 | 17.158 |
| OD OSI | 16.013 | 9.500 | 5.500 | 1.500 | 0.000 | 1.500 | 5.500 | 9.500 | 1.500 | 19.520 | 1.500 |
| TEREN | 19.82 | 19.70 | 18.54 | 18.24 | 18.09 | 18.00 | 17.07 | 16.01 | 15.32 | 15.11 | 15.00 |
| OD OSI | 59.34 | 53.33 | 49.54 | 48.21 | 47.36 | 46.27 | 40.88 | 4.69 | 0.66 | 4.31 | 49.58 |

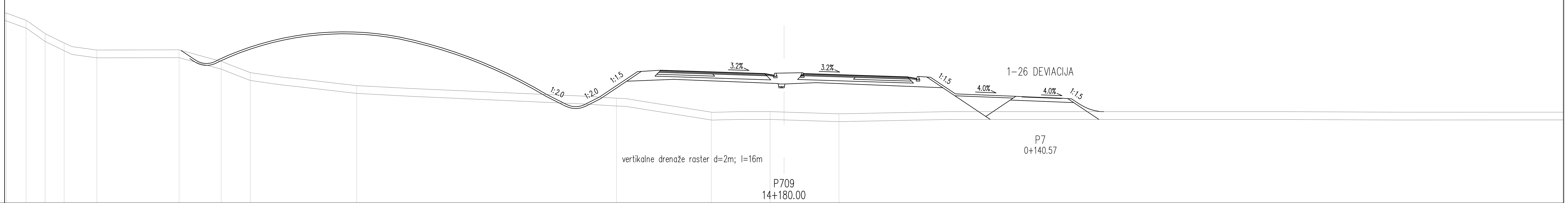


| | | | | | | | | | | | | | |
|---|---|---|---|---|---|---|---|---|---|---|---|---|---|
| CESTIŠČE | 15.380 | 18.183 | 18.056 | 17.930 | 17.930 | 17.930 | 17.804 | 17.677 | 16.152 | 16.092 | 16.032 | | |
| OD OSI | 16.062 | 9.500 | 5.500 | 1.500 | 0.000 | 1.500 | 5.500 | 9.500 | 1.500 | 19.880 | 1.500 | | |
| TEREN | 22.57 | 22.02 | 21.00 | 20.28 | 19.74 | 19.75 | 18.87 | 18.00 | 17.00 | 16.04 | 14.96 | 15.00 | 14.83 |
| OD OSI | 59.96 | 58.44 | 56.97 | 55.51 | 52.98 | 46.64 | 43.39 | 41.15 | 32.94 | 12.92 | 5.60 | 1.07 | 4.24 |

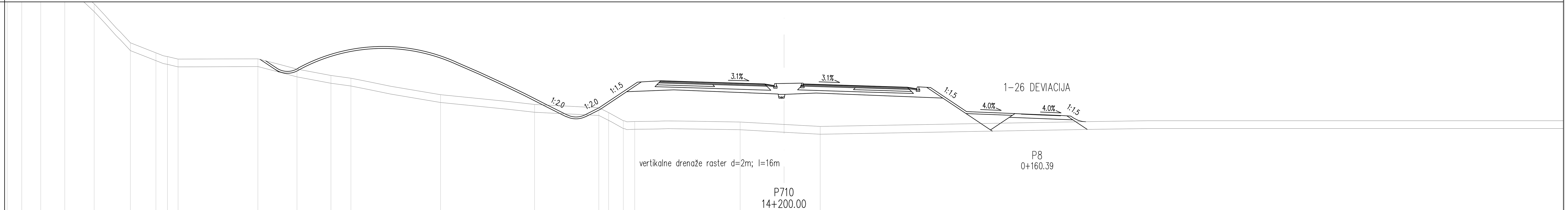


| | | | | | | | | | | | | | | | | | | | | | |
|---|---|---|---|---|---|---|---|---|---|---|---|---|---|---|---|---|---|---|---|---|---|
| CESTIŠČE | 15.280 | 18.077 | 17.954 | 17.830 | 17.830 | 17.830 | 17.706 | 17.583 | 15.521 | 15.461 | 15.401 | | | | | | | | | | |
| OD OSI | 16.042 | 9.500 | 5.500 | 1.500 | 0.000 | 1.500 | 5.500 | 9.500 | 1.500 | 19.810 | 1.500 | | | | | | | | | | |
| TEREN | 35.85 | 30.00 | 29.24 | 28.00 | 26.00 | 24.00 | 21.00 | 20.23 | 19.94 | 19.75 | 19.77 | 18.98 | 18.49 | 18.28 | 17.00 | 16.25 | 16.00 | 15.62 | 15.00 | 14.94 | 14.90 | 14.56 |
| OD OSI | 59.89 | 59.89 | 58.77 | 57.31 | 55.45 | 53.19 | 50.40 | 48.43 | 47.54 | 46.72 | 40.56 | 37.55 | 34.94 | 33.39 | 26.49 | 19.23 | 14.27 | 13.52 | 12.39 | 11.51 | 3.39 | 2.79 |

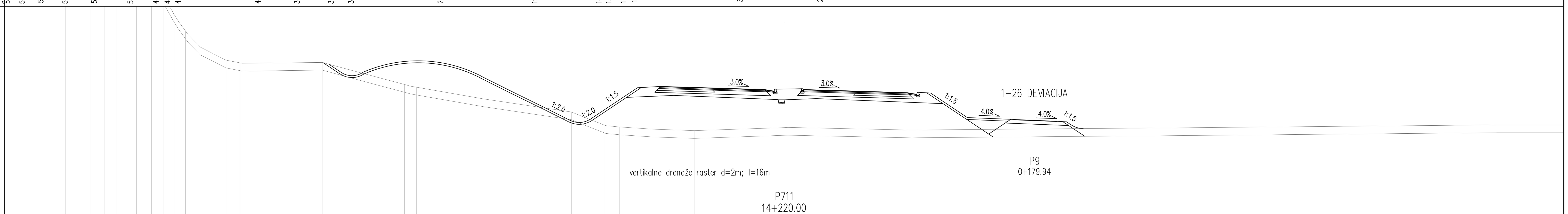


| | | | | | | | | | | | | | | | | | | | |
|---|---|---|---|---|---|---|---|---|---|---|---|---|---|---|---|---|---|---|---|
| CESTIŠČE | 15.180 | 17.972 | 17.851 | 17.730 | 17.730 | 17.730 | 17.609 | 17.488 | 15.401 | 15.341 | 15.281 | | | | | | | | |
| OD OSI | 15.797 | 9.500 | 5.500 | 1.500 | 0.000 | 1.500 | 5.500 | 9.500 | 1.500 | 19.490 | 1.500 | | | | | | | | |
| TEREN | 31.00 | 30.00 | 29.00 | 28.31 | 27.25 | 26.21 | 25.00 | 23.54 | 22.26 | 21.04 | 20.00 | 19.79 | 19.83 | 18.12 | 17.91 | 16.00 | 14.96 | 14.84 | 14.56 | 14.79 |
| OD OSI | 55.39 | 53.51 | 52.38 | 51.50 | 49.93 | 48.77 | 47.86 | 47.03 | 46.15 | 45.03 | 43.03 | 41.94 | 35.61 | 29.27 | 28.33 | 16.40 | 13.81 | 12.67 | 6.92 | 0.00 |

*projektant* JV

PRONIZ d.o.o.
Ljubljana, C. Ljubljanske brigade 23a

& projektivni atelje nizke gradnje d.o.o. ljubljana, kersnikova 9

& SPIT GRADBENI INŽENIRING d.o.o. Vojkova 19, 5250 Solkan

& GINEX International d.o.o. PROJEKTIVNI BIRO

& PROJEKT d.d. NOVA GORICA

*projektant načrta*
pa–ng projektivni atelje nizke gradnje
1000 LJUBLJANA, Kersnikova 9

*odg. vodja proj.* Janez Šenk, u.d.i.g. G–0474
*odg. proj. načrta* Katja Bebar, u.d.i.g. G–0547
*obdelali* Katja Bebar, u.d.i.g.

*investitor*
DARS
Družba za Avtoceste v Republiki Sloveniji d.d.

*cesta* HC KOPER – DRAGONJA
*odsek* 0385 KOPER – DRAGONJA
*pododsek* .

*št. projekta* C–180/07
*št. načrta* 11–6/08
*stopnja obdelave* IDP
*objekt* GLAVNA TRASA
*opis* PREČNI PROFILI
P 707 – P 711
P 5 – P 9 dev. 1–26
*merilo* 1 : 200
*datum* september 2009
dopolnjeno oktober 2012

| *št.odseka* | *arhivska št.* | *faza/objekt* |
|---|---|---|
| 0385 | | 001.2101 |
| *šifra risbe* | | |
| G.132 | | |

*ident. št. risbe* *št. priloge* 10,1–2