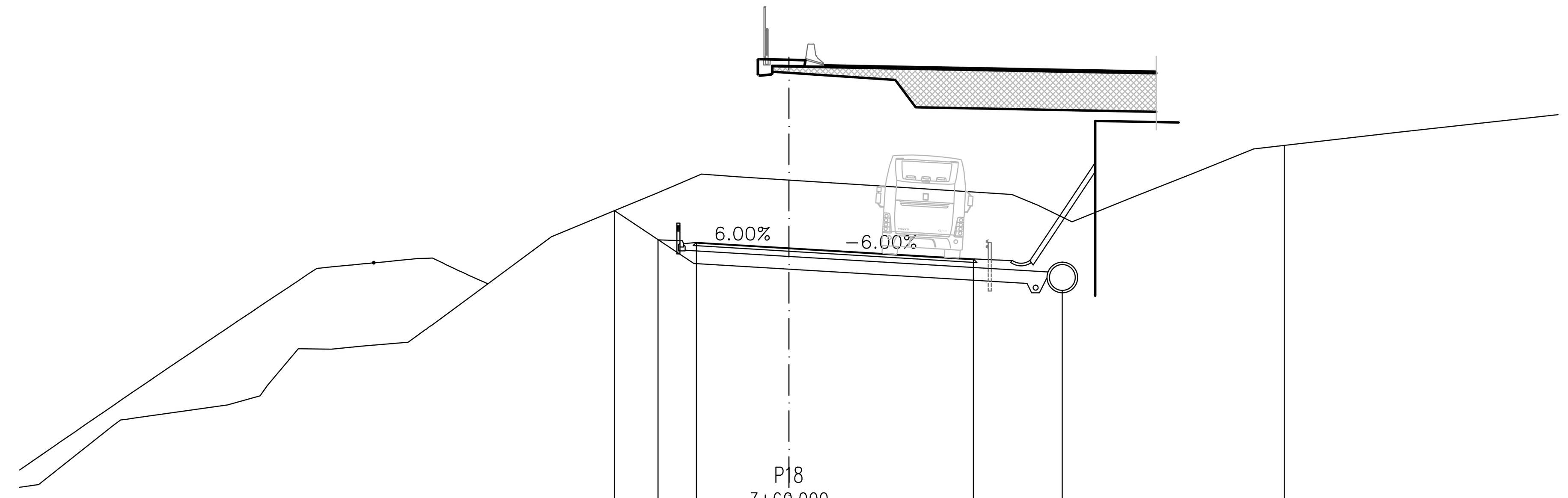

89.00

P18
3+60.000

CESTIŠČE	101.009	99.873	99.839	99.769	99.553	99.121	99.061	97.901	103.554
OD OSI	−6.805	−5.101	−4.151	−3.601	0.000	7.202	8.702	10.442	19.321
TEREN	101.01	99.87			99.55	99.12			103.55
OD OSI	−6.81	−5.10			0.00	7.20			19.32

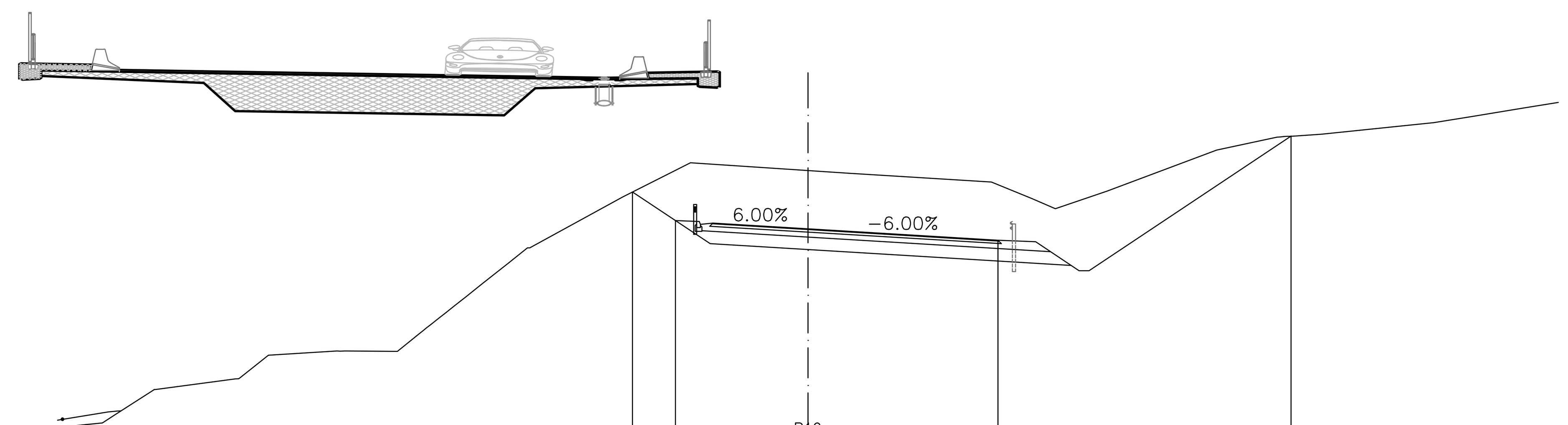

91.00

P19
3+80.000

CESTIŠČE	102.236	101.093	101.059	100.989	100.761	100.305	100.245	99.085	99.085	104.467
OD OSI	−7.014	−5.300	−4.350	−3.800	0.000	7.600	9.100	10.840	11.240	19.312
TEREN	102.24	101.09			100.76	100.31				104.47
OD OSI	−7.01	−5.30			0.00	7.60				19.31

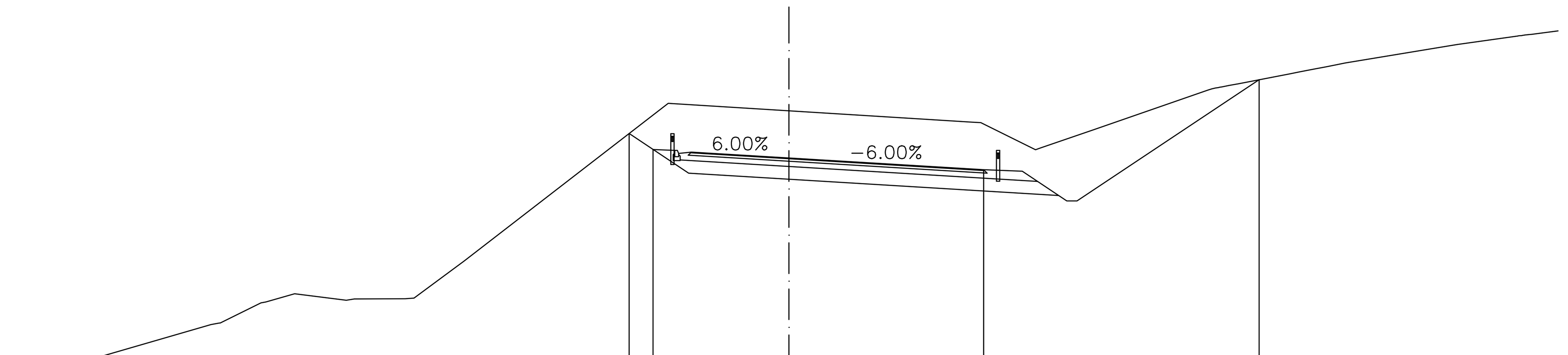

92.00

P20
4+00.000

CESTIŠČE	103.064	102.443	102.409	102.339	102.111	101.655	101.595	100.435	100.435	105.166
OD OSI	−6.232	−5.300	−4.350	−3.800	0.000	7.600	9.100	10.840	11.240	18.337
TEREN	103.06	102.44			102.11	101.65				105.17
OD OSI	−6.23	−5.30			0.00	7.60				18.34

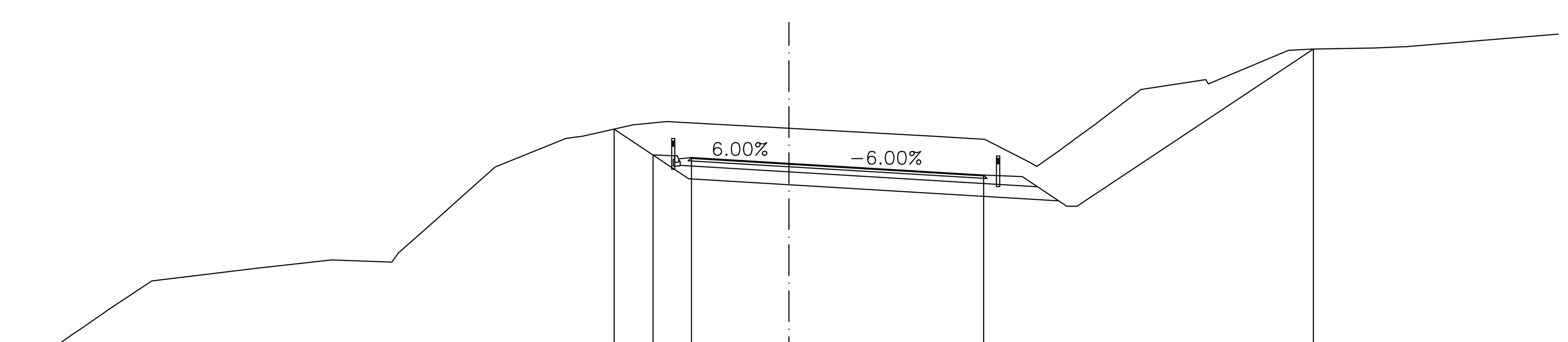

94.00

P21
4+20.000

CESTIŠČE	104.825	103.814	103.780	103.710	103.482	103.026	102.966	101.806	101.806	107.953
OD OSI	−6.817	−5.300	−4.350	−3.800	0.000	7.600	9.100	10.840	11.240	20.461
TEREN	104.83	103.81			103.48	103.03				107.95
OD OSI	−6.82	−5.30			0.00	7.60				20.46

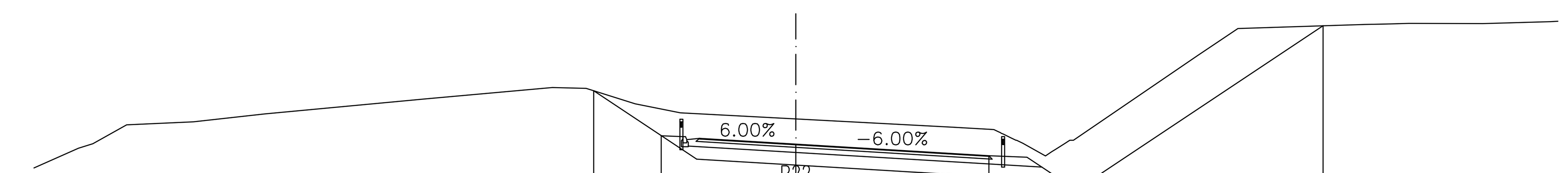

102.00

P22
4+40.000

CESTIŠČE	106.962	105.185	105.151	105.081	104.853	104.397	104.337	103.177	103.177	109.522
OD OSI	−7.965	−5.300	−4.350	−3.800	0.000	7.600	9.100	10.840	11.240	20.757
TEREN	106.96	105.19			104.85	104.40				109.52
OD OSI	−7.97	−5.30			0.00	7.60				20.76

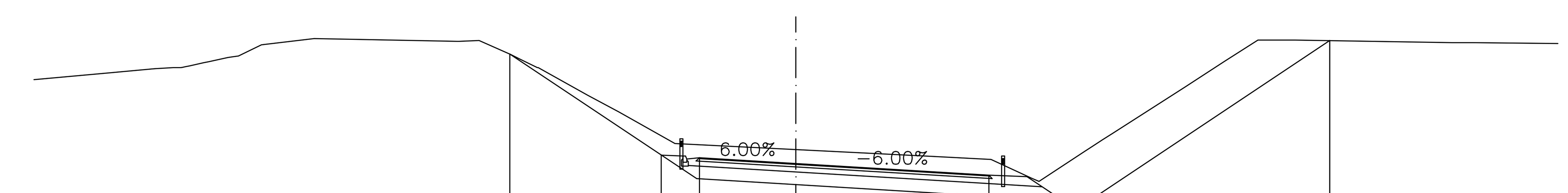

103.00

P23
4+60.000

CESTIŠČE	110.532	106.556	106.522	106.452	106.224	105.768	105.708	104.548	104.548	111.066
OD OSI	−11.263	−5.300	−4.350	−3.800	0.000	7.600	9.100	10.840	11.240	21.017
TEREN	110.53	106.56			106.22	105.77				111.07
OD OSI	−11.26	−5.30			0.00	7.60				21.02

projektant JV

PRONIZ d.o.o.
Ljubljana, C. Ljubljanske brigade 23a

& projektivni atelje nizke gradnje d.o.o. ljubljana, kersnikova 9

& SPIT GRADBENI INŽENIRING d.o.o. Vojkova 19, 5250 Solkan

& GINEX International d.o.o. PROJEKTIVNI BIRO

& PROJEKT d.d. NOVA GORICA

projektant načrta

GINEX International d.o.o. PROJEKTIVNI BIRO

odg. vodja proj. Janez Šenk, u.d.i.g. G-0474
odg. proj. načrta Domagoj Bačič, u.d.i.g. G-0237
obdelali Viljem Kovač, str.teh.

investitor

DARS
Družba za Avtoceste v Republiki Sloveniji d.d.

cesta HC KOPER – DRAGONJA
odsek 0385 KOPER – DRAGONJA
pododsek .

št. projekta C–180/07
št. načrta 110–08B/3–1
stopnja obdelave IDP
objekt GLAVNA TRASA

opis – Prečni profili
DEVIACIJE 1–12
P18 – P23

merilo 1: 200
datum maj 2009

št.odseka	*arhivska št.*	*faza/objekt*
0385		001.2160
šifra risbe		
G.132		

ident. št. risbe 110–08B/1–12/11.7–5 *št. priloge* 11.7–5

S:\PROJEKTI\HC KOPER-DRAGONJA\IDP_110-08B\PODLOGE\PRONIZ\POSLANO\2016_10_13_PDF\3_1-NACRT DEV 1-12\T-TEHNICNI DEL\G RISBE\11_7_2-6_PRECNI_DEV1-12_VER1.DWG