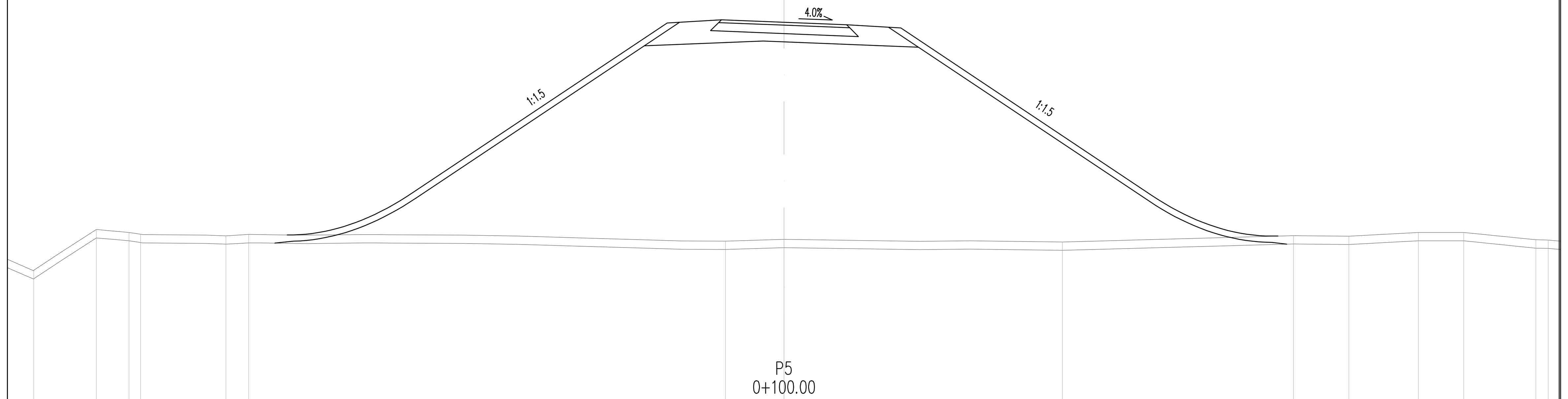

CESTIŠČE							36.093	36.033	35.973							
OD OSI							1.500	0.000	1.500							
TEREN	30.08	31.07	31.00	30.96	30.92	30.95	30.79	30.83		30.77	30.93	30.91	31.00	31.00	30.83	30.82
OD OSI	17.97	16.47	15.68	15.41	13.37	12.82	1.40	0.00		6.67	12.20	13.53	15.19	16.28	18.01	18.30

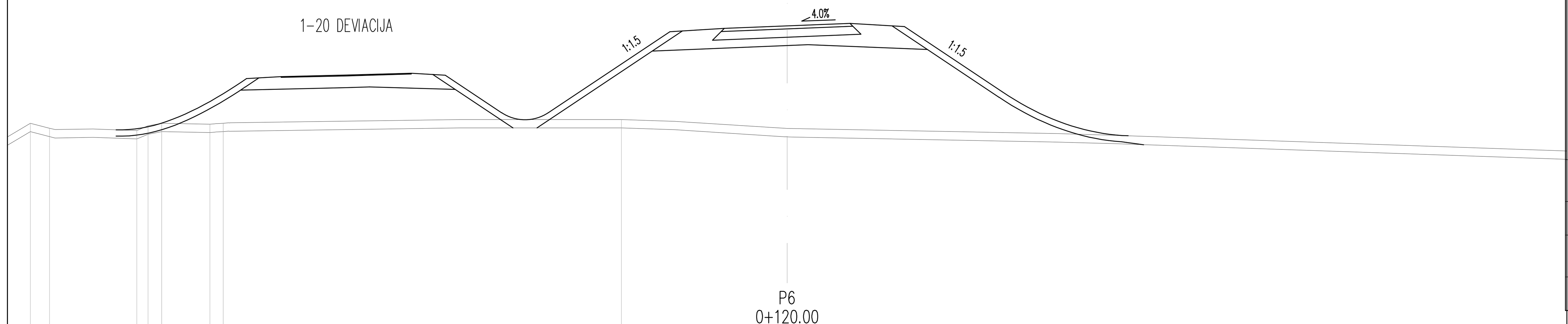

CESTIŠČE									33.173	33.233	33.293
OD OSI									1.500	0.000	1.500
TEREN	30.91	30.79	30.74	30.85	30.91	30.89	30.91	31.00			
OD OSI	18.05	17.60	15.51	15.25	14.92	13.77	13.45	3.96			

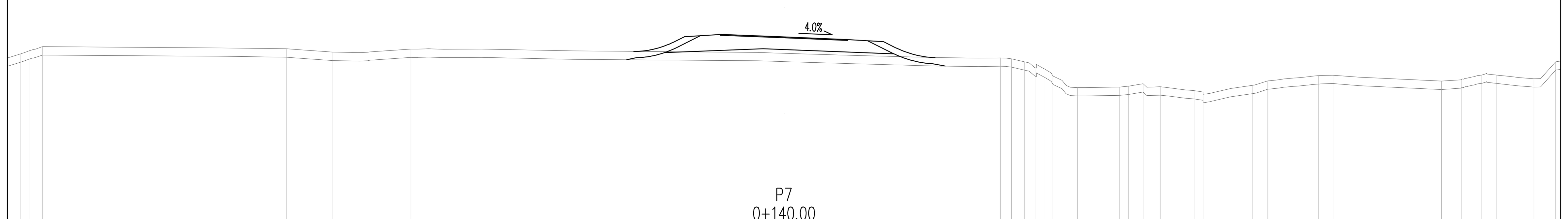

CESTIŠČE								30.583	30.523	30.463																								
OD OSI								1.500	0.000	1.500																								
TEREN	30.11	30.19	30.29	30.24	30.16	30.15	30.23				30.02	30.00	29.93	29.78	29.76	29.59	29.31	29.32	29.34	29.41	29.33	29.24	29.21	29.37	29.47	29.60	29.61	29.47	29.50	29.55	29.61	29.61	29.52	29.93
OD OSI	18.30	18.08	17.76	11.92	10.81	10.16	8.94				5.19	5.45	5.76	6.01	6.22	6.44	7.03	8.04	8.25	8.60	9.01	9.82	10.04	11.23	11.59	12.80	13.15	15.74	16.22	16.43	16.71	17.06	17.96	18.48

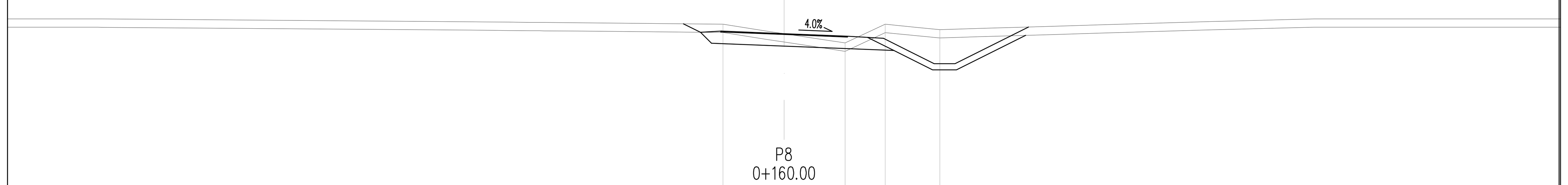

CESTIŠČE	29.707	29.647	29.587		28.927
OD OSI	1.500	0.000	1.500		3.845
TEREN	29.87		29.42	29.87	29.74
OD OSI	1.46		1.46	2.43	3.73

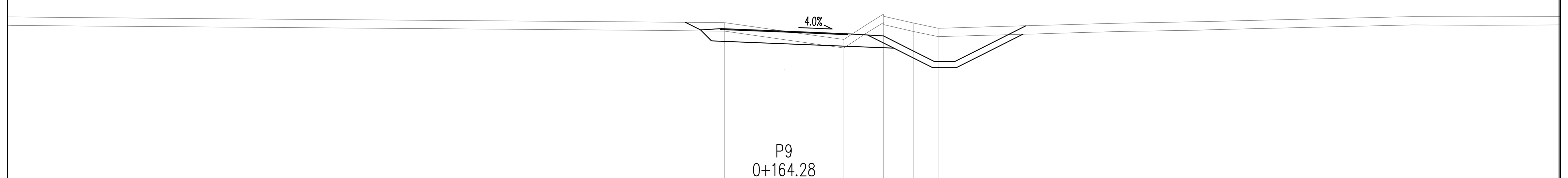

CESTIŠČE	29.668	29.608	29.548			28.888
OD OSI	1.500	0.000	1.500			3.845
TEREN	29.81		29.41	30.02	29.80	29.68
OD OSI	1.43		1.43	2.38	3.10	3.69

projektant JV

PRONIZ d.o.o. Ljubljana, C. Ljubljanske brigade 23a

& projektivni atelje nizke gradnje d.o.o. ljubljana, kersnikova 9

& SPIT GRADBENI INŽENIRING d.o.o. Vojkova 19, 5250 Solkan

& GINEX International d.o.o. PROJEKTIVNI BIRO

& PROJEKT d.d. NOVA GORICA

projektant načrta: pa-ng projektivni atelje nizke gradnje, 1000 LJUBLJANA, Kersnikova 9

odg. vodja proj. Janez Šenk, u.d.i.g. G-0474

odg. proj. načrta Katja Bebar, u.d.i.g. G-0547

obdelali Katja Bebar, u.d.i.g.

investitor: DARS Družba za Avtoceste v Republiki Sloveniji d.d.

cesta HC KOPER – DRAGONJA
odsek 0385 KOPER – DRAGONJA
pododsek .

št. projekta	C–180/07
št. načrta	11–6/08
stopnja obdelave	IDP
objekt	DEVIACIJA 1–21
opis	PREČNI PROFILI P5 – P9
merilo	1 : 100
datum	september 2009, dopolnjeno oktober 2012

št.odseka	arhivska št.	faza/objekt
0385		001.2101
šifra risbe		
G.132		
ident. št. risbe		št. priloge 12,2–11