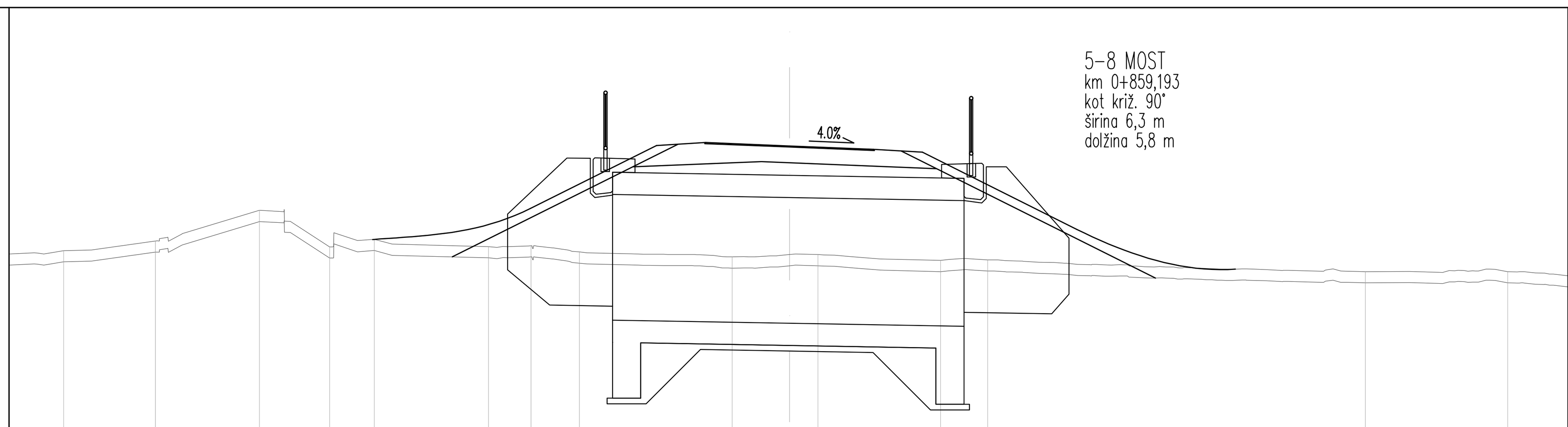

24.000

P43
0+860.00

CESTIŠČE										32.329	32.269	32.209			
OD.OSI										1.500	0.000	1.500			
TEREN	30.54	30.39	30.57	31.11	30.46	30.60	30.46	30.48	30.37	30.28	30.32	30.22	30.23	30.02	30.02
OD.OSI	25.00	13.00	11.35	9.49	8.24	7.43	5.39	4.63	3.76	1.03	0.51	2.71	3.55	10.31	12.86

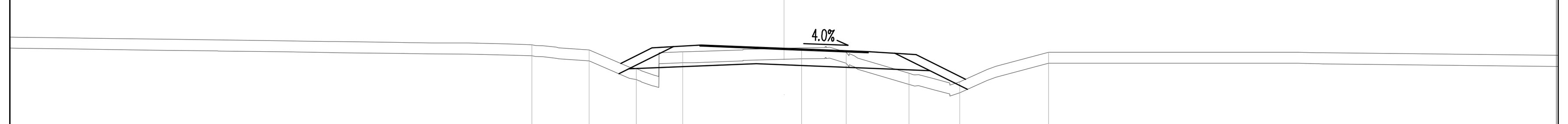

24.000

P45
0+893.58

CESTIŠČE					30.130	30.070	30.010			
OD.OSI					1.500	0.000	1.500			
TEREN	30.42	30.13	30.04	29.70	30.01	30.08	30.00	29.62	29.46	30.00
OD.OSI	25.00	4.55	3.52	2.66	1.83	0.32	1.12	2.26	3.17	4.78

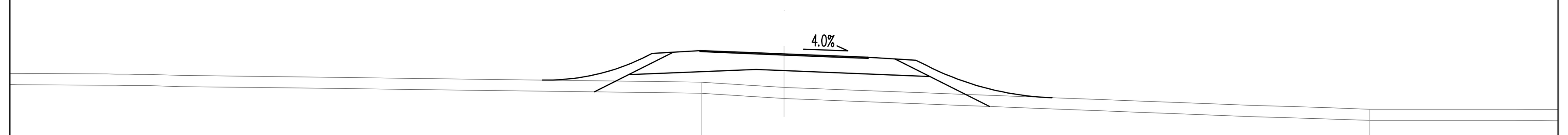

24.000

P44
0+880.00

CESTIŠČE		31.053	30.993	30.933
OD.OSI		1.500	0.000	1.500
TEREN	30.70	30.49		30.00
OD.OSI	25.00	1.49		10.57

projektant JV

PRONIZ d.o.o. Ljubljana, C. Ljubljanske brigade 23a

& projektivni atelje nizke gradnje d.o.o. ljubljana, kersnikova 9

& SPIT GRADBENI INŽENIRING d.o.o. Vojkova 19, 5250 Solkan

& GINEX International d.o.o. PROJEKTIVNI BIRO

& PROJEKT d.d. NOVA GORICA

projektant načrta

pa-ng projektivni atelje nizke gradnje 1000 LJUBLJANA, Kersnikova 9

odg. vodja proj. Janez Šenk, u.d.i.g. G-0474
odg. proj. načrta Katja Bebar, u.d.i.g. G-0547
obdelali Katja Bebar, u.d.i.g.

investitor
DARS Družba za Avtoceste v Republiki Sloveniji d.d.

cesta HC KOPER – DRAGONJA
odsek 0385 KOPER – DRAGONJA
pododsek .

št. projekta C-180/07
št. načrta 11-6/08
stopnja obdelave IDP
objekt DEVIACIJA 1-20
opis PREČNI PROFILI P43 – P45
merilo 100
datum september 2009, dopolnjeno oktober 2012

št.odseka	arhivska št.	faza/objekt
0385		001.2101
šifra risbe		
G.132		

ident. št. risbe | št. priloge 12,2-8