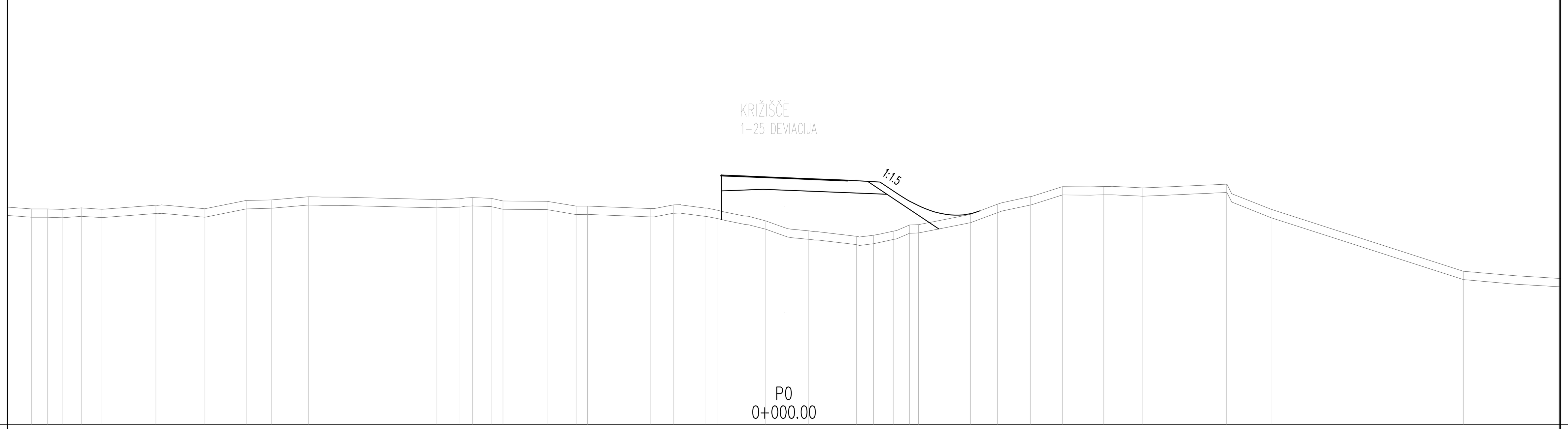

10.000

P0
0+000.00

	Levo	Os	Desno
CESTIŠČE	15.980	15.920	15.860
OD OSI	1.500	0.000	1.500

TEREN	OD OSI
[illegible]	[illegible]
15.17	18.02
15.17	17.64
15.16	17.29
15.19	16.83
15.16	16.33
15.26	15.04
15.17	13.87
15.37	12.88
15.38	12.27
15.46	11.39
15.40	8.31
15.41	7.76
15.44	7.46
15.42	7.01
15.36	6.73
15.35	5.68
15.24	4.98
15.24	4.71
15.18	3.21
15.27	2.64
15.19	1.89
15.14	1.58
14.88	0.44
14.73	0.00
14.64	0.59
14.51	1.74
14.54	2.14
14.64	2.62
14.78	3.00
14.79	3.22
15.04	4.47
15.28	5.12
15.46	5.90
15.70	6.67
15.71	7.66
15.67	8.59
15.76	10.59
15.16	11.67
13.68	16.27

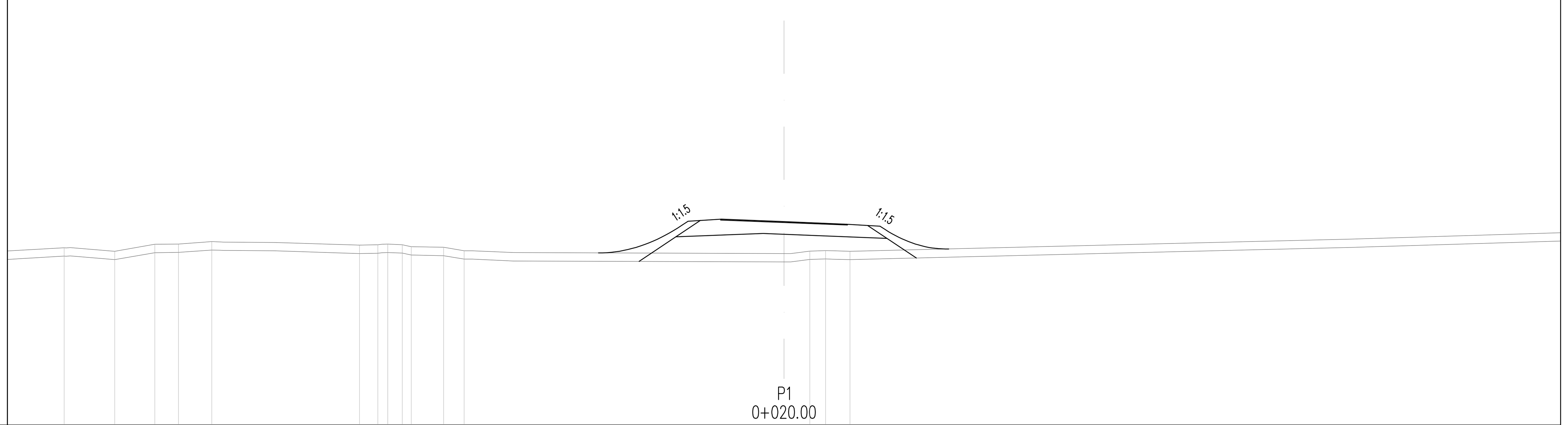

11.000

P1
0+020.00

	Levo	Os	Desno
CESTIŠČE	15.920	15.860	15.800
OD OSI	1.500	0.000	1.500

TEREN	OD OSI
[illegible]	[illegible]
15.24	17.24
15.15	16.03
15.32	15.07
15.33	14.50
15.38	13.71
15.30	10.17
15.31	9.72
15.32	9.49
15.31	9.14
15.26	8.93
15.25	8.15
15.16	7.66
15.10	0.00
15.16	0.62
15.17	0.99
15.15	1.58

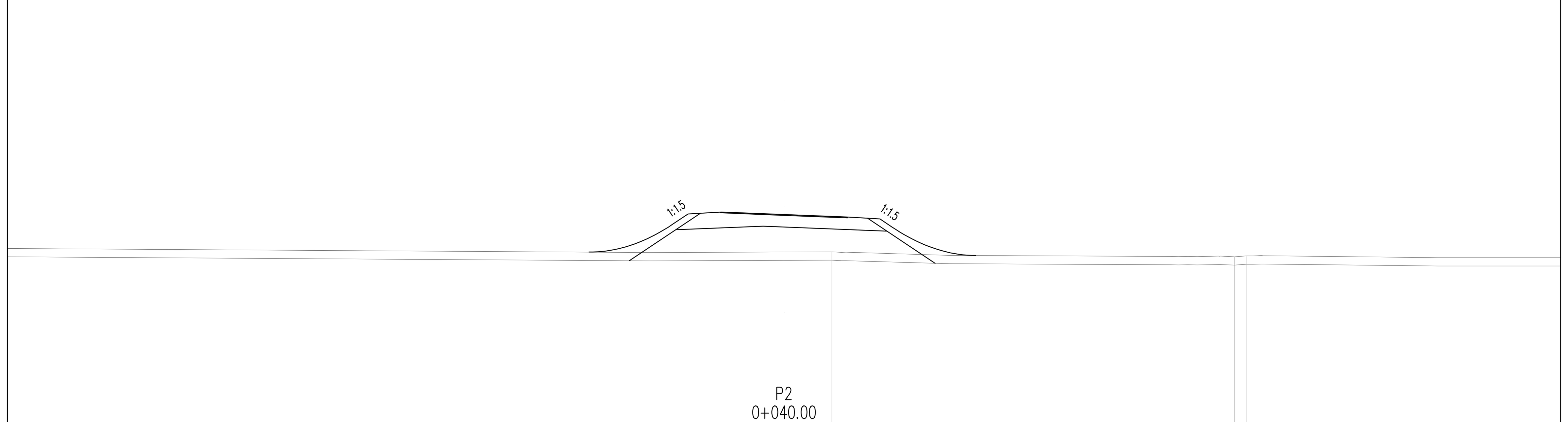

11.000

P2
0+040.00

	Levo	Os	Desno
CESTIŠČE	16.092	16.032	15.972
OD OSI	1.500	0.000	1.500

TEREN	OD OSI
[illegible]	[illegible]
15.14	1.15
15.02	10.79
15.04	11.07

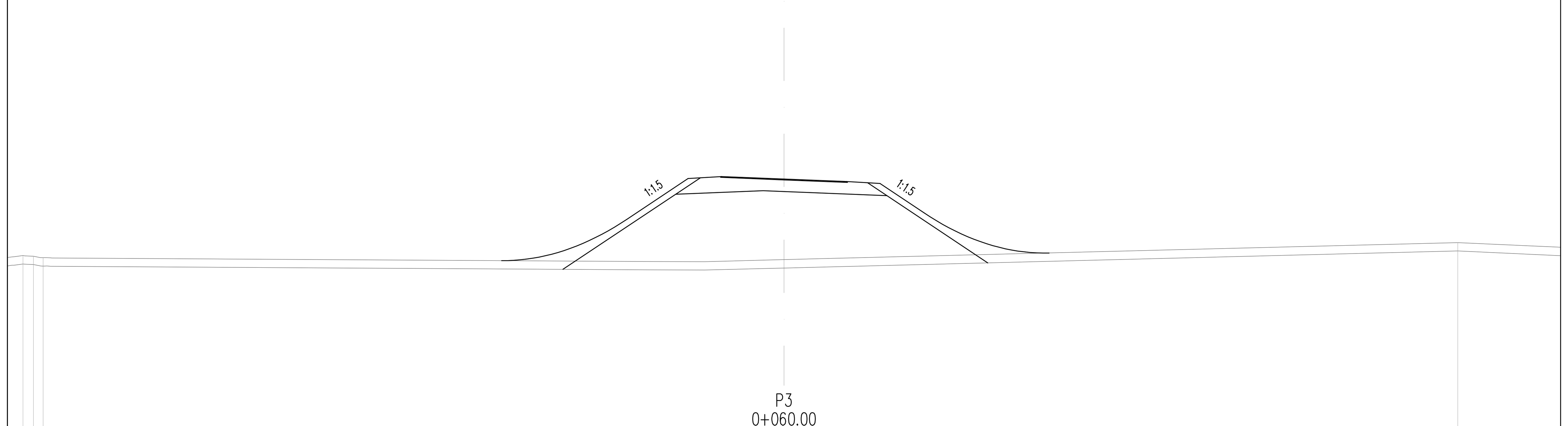

11.000

P3
0+060.00

	Levo	Os	Desno
CESTIŠČE	17.110	17.050	16.990
OD OSI	1.500	0.000	1.500

TEREN	OD OSI
[illegible]	[illegible]
15.22	18.23
15.20	17.97
15.16	17.75
15.53	16.13

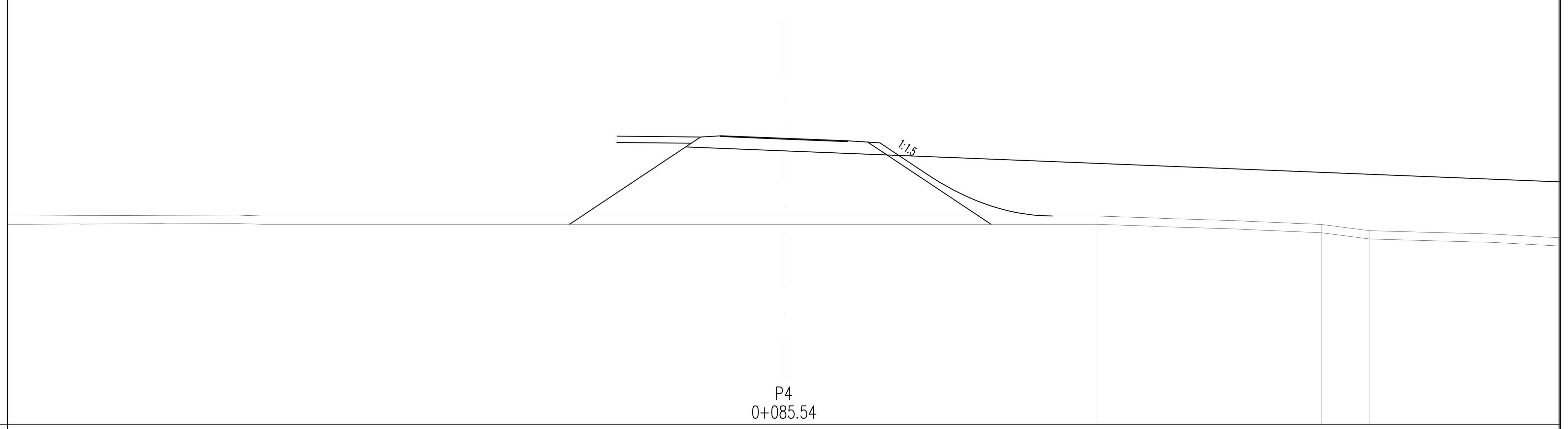

11.000

P4
0+085.54

	Levo	Os	Desno
CESTIŠČE	17.922	17.862	17.802
OD OSI	1.500	0.000	1.500

TEREN	OD OSI
[illegible]	[illegible]
16.00	7.49
15.80	12.87
15.65	14.02
15.48	18.57

projektant JV

PRONIZ d.o.o. Ljubljana, C. Ljubljanske brigade 23a

& projektivni atelje nizke gradnje d.o.o. ljubljana, kersnikova 9

& SPIT GRADBENI INŽENIRING d.o.o. Vojkova 19, 5250 Solkan

& GINEX International d.o.o. PROJEKTIVNI BIRO

& PROJEKT d.d. NOVA GORICA

projektant načrta: pa-ng projektivni atelje nizke gradnje, 1000 LJUBLJANA, Kersnikova 9

odg. vodja proj. Janez Šenk, u.d.i.g. G-0474
odg. proj. načrta Katja Bebar, u.d.i.g. G-0547
obdelali Katja Bebar, u.d.i.g.

investitor: DARS Družba za Avtoceste v Republiki Sloveniji d.d.

cesta HC KOPER – DRAGONJA
odsek 0385 KOPER – DRAGONJA
pododsek .

št. projekta C–180/07
št. načrta 11–6/08
stopnja obdelave IDP
objekt DEVIACIJA 1–26

opis PREČNI PROFILI
P0 – P4

merilo 1 : 100
datum september 2009
dopolnjeno oktober 2012

št.odseka	arhivska št.	faza/objekt
0385		001.2101
šifra risbe		
G.132		

ident. št. risbe — št. priloge 12,3–17