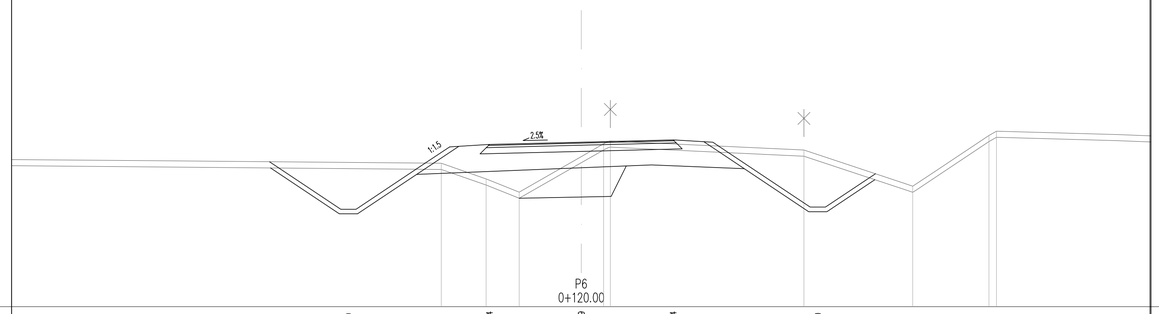

5,000

P6
0+120.00

CESTIŠČE		8,180		10,294		10,369		10,444		8,250		
OD OSI		7,601		3,000		0,000		3,000		7,721		
TEREN	0,77		9,68	9,17	8,74	10,32 10,34			10,11		8,93	10,59 10,73
OD OSI	0,00		4,57	3,11	2,03	0,73 0,93			7,27		10,62	13,21 13,55

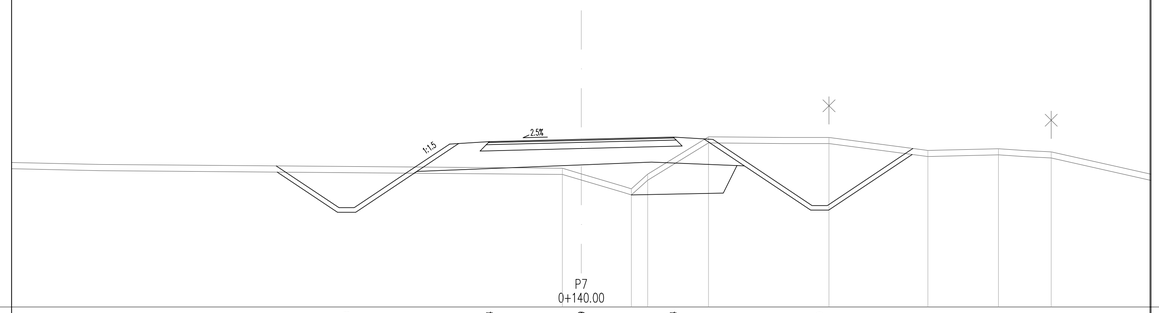

5,000

P7
0+140.00

CESTIŠČE		8,240		10,394		10,469		10,544		8,310		
OD OSI		7,661		3,000		0,000		3,000		7,781		
TEREN	0,78				9,53	8,86	9,33	10,55	10,53		10,11	10,16 10,06
OD OSI	0,00				0,62	1,63	2,17	4,15	8,09		11,31	13,62 15,34

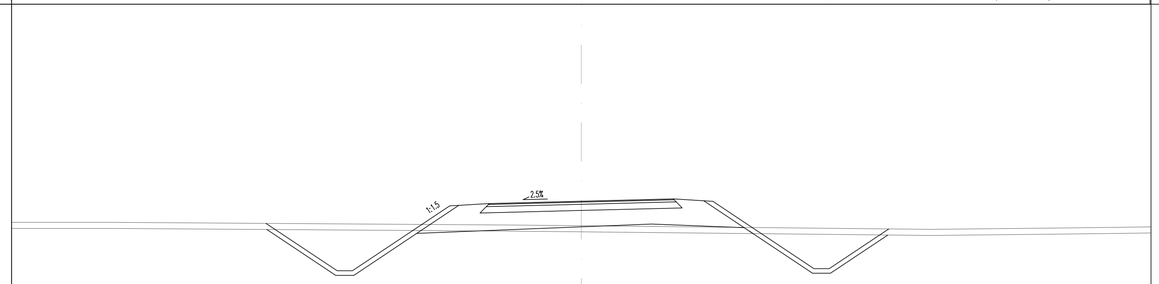

6,000

P8
0+160.00

CESTIŠČE		8,300		10,494		10,569		10,644		8,370		
OD OSI		7,721		3,000		0,000		3,000		7,841		
TEREN	0,77											
OD OSI	0,00											

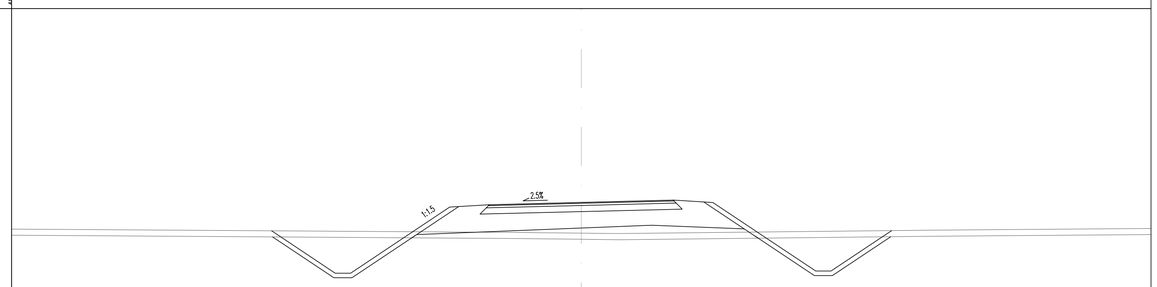

6,000

P9
0+180.00

CESTIŠČE		8,360		10,594		10,669		10,744		8,430		
OD OSI		7,781		3,000		0,000		3,000		7,901		
TEREN	0,74											
OD OSI	0,00											

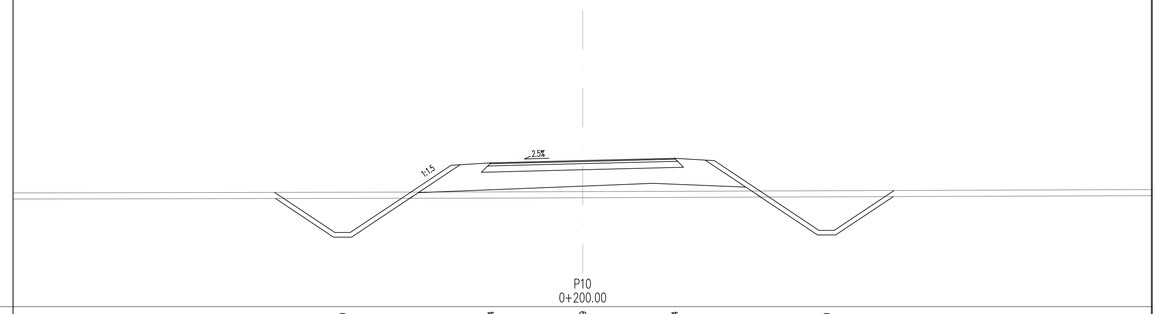

6,000

P10
0+200.00

CESTIŠČE		8,420		10,694		10,769		10,844		8,490		
OD OSI		7,841		3,000		0,000		3,000		7,961		
TEREN	0,83											
OD OSI	0,00											

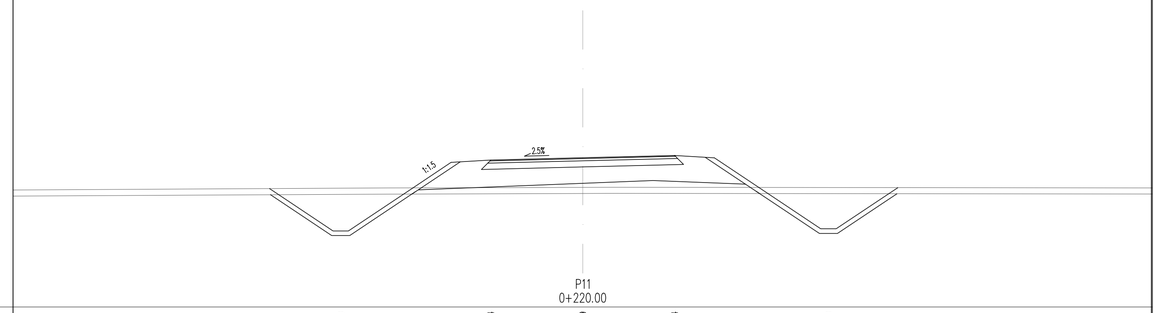

6,000

P11
0+220.00

CESTIŠČE		8,480		10,794		10,869		10,944		8,550		
OD OSI		7,901		3,000		0,000		3,000		8,021		
TEREN	0,83											
OD OSI	0,00											

projektant

JV

PRONIZ d.o.o.
Ljubljana, C. Ljubljanske brigade 23a

&

pa projektivni atelje nizke gradnje d.o.o.
Ljubljana, Kersnikova 9

&

SPIT
GRADBENI INŽENIRING d.o.o.
Vojkova 19, 5250 Solkan

&

GINEX International d.o.o.
PROJEKTIVNI BIRO

&

PROJEKT d.d.
NOVA GORICA

projektant načrta

pa-ng projektivni atelje nizke gradnje
1000 LJUBLJANA, Kersnikova 9

odg. vodja proj. Janez Šenk, u.d.i.g. IZG-0474
odg. proj. načrta Katja Bebar, u.d.i.g. IZG-0547
obdelali Katja Bebar, u.d.i.g.

investitor

DARS
DRUŽBA ZA AVTOCESTE V REPUBLIKI SLOVENIJI d.d.

cesta	HC KOPER – DRAGONJA
odsek	0385 KOPER – DRAGONJA
pododsek	.
št. projekta	C–180/07
št. načrta	11–6/08
stopnja obdelave	IDP
objekt	DEVIACIJA 1–28
opis	PREČNI PROFILI P6 – P11
merilo	1 : 100
datum	september 2009 dopolnjeno oktober 2012

št. odseka	arhivska št.	faza/objekt
0385		001.2101
šifra risbe		
G.132		

ident. št. risbe — št. priloge 12,5–4