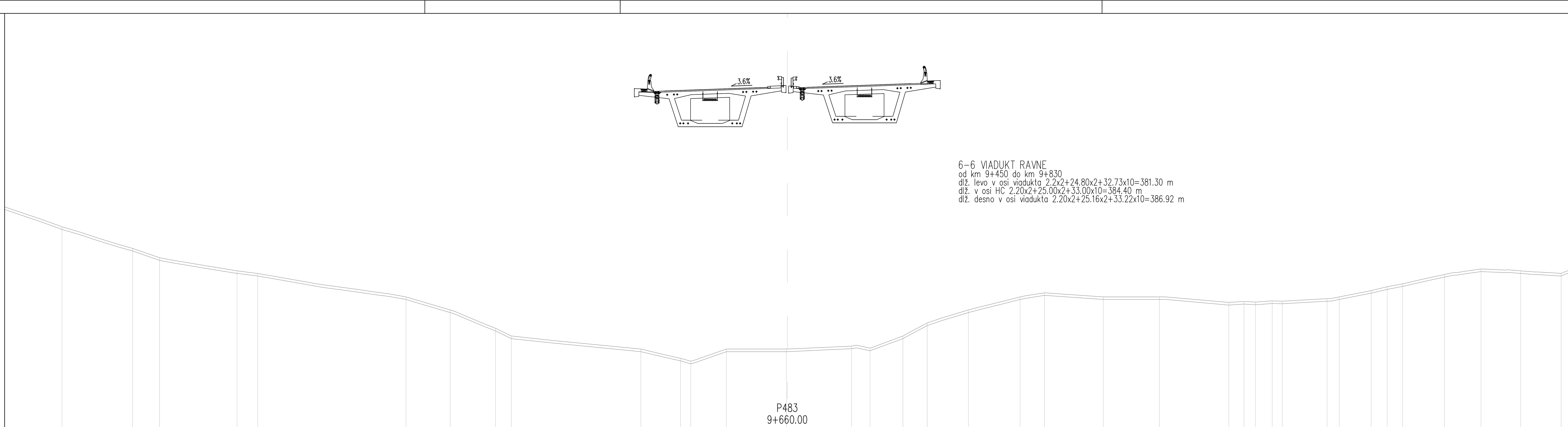

67.000

CESTIŠČE	OD OSI
92.777	9.500
92.919	5.500
93.061	1.500
93.061	0.000
93.061	1.500
93.203	5.500
93.345	9.500

TEREN	OD OSI
82.37	55.69
80.72	50.27
80.00	48.20
79.00	42.25
78.80	40.67
77.00	29.28
76.00	25.89
74.59	22.40
74.00	21.19
73.00	11.24
72.29	8.20
72.07	7.41
73.00	4.68
73.00	0.06
73.22	4.93
73.07	6.36
74.00	8.88
75.00	10.74
76.00	13.91
77.00	17.87
77.32	19.75
77.00	24.26
77.00	28.57
76.57	33.90
76.65	35.06
76.60	35.94
76.69	37.23
76.67	38.01
76.87	41.44
77.00	42.38
77.48	44.83
77.78	46.06
78.00	47.25
78.72	50.46
79.14	53.26
79.00	56.30
78.80	59.42

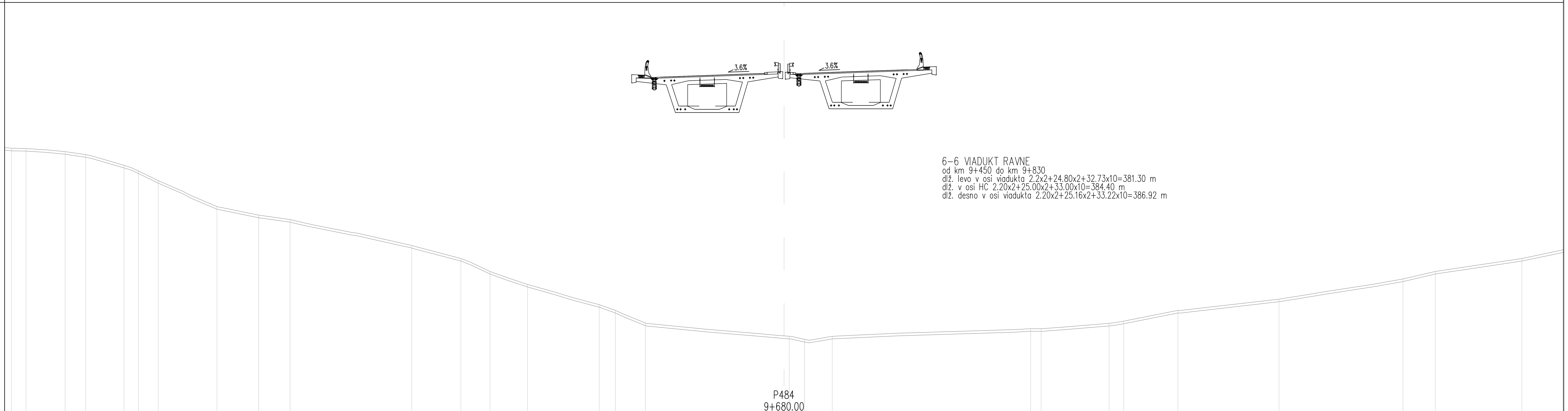

66.000

CESTIŠČE	OD OSI
91.975	9.500
92.117	5.500
92.259	1.500
92.259	0.000
92.259	1.500
92.401	5.500
92.543	9.500

TEREN	OD OSI
86.49	59.57
86.47	58.44
86.23	55.42
86.00	53.85
85.18	50.88
84.74	49.78
84.00	48.25
82.00	43.72
81.34	40.51
81.00	38.09
79.00	28.71
78.00	24.91
77.00	22.66
76.00	19.78
74.44	14.24
74.00	13.00
73.03	10.69
72.00	0.40
71.77	1.59
72.00	3.72
72.59	19.02
72.58	19.83
73.00	25.06
73.17	26.19
74.00	30.37
74.87	38.17
76.42	47.72
77.00	50.22
78.00	56.90

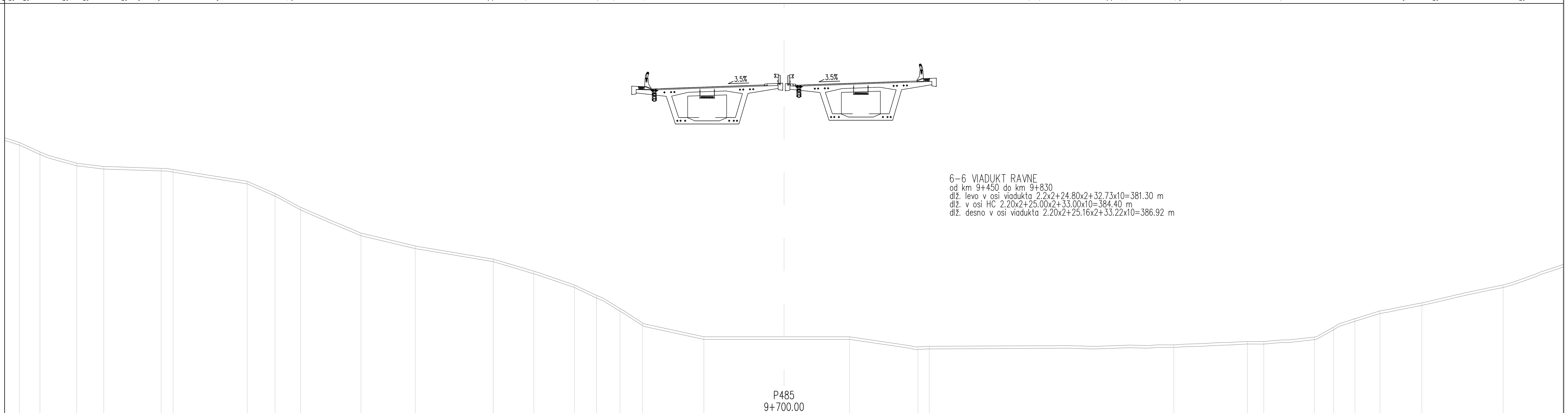

66.000

CESTIŠČE	OD OSI
91.153	9.500
91.295	5.500
91.437	1.500
91.437	0.000
91.437	1.500
91.579	5.500
91.721	9.500

TEREN	OD OSI
87.00	58.96
86.27	57.37
85.40	54.53
85.14	52.45
85.00	48.02
84.91	47.10
84.00	41.38
83.05	39.25
82.00	37.28
80.00	32.61
79.01	28.44
78.00	22.43
77.07	19.29
76.00	16.16
75.19	14.46
74.18	12.65
73.07	10.91
72.00	6.18
72.00	5.06
71.22	10.32
71.27	11.20
71.38	30.06
71.64	35.73
71.64	36.99
71.98	40.90
72.74	42.38
73.40	44.02
74.00	45.95
74.62	49.19
76.00	55.45

projektant JV
PRONIZ d.o.o. Ljubljana, C. Ljubljanske brigade 23a
& projektivni atelje nizke gradnje d.o.o. ljubljana, kersnikova 9
& SPIT GRADBENI INŽENIRING d.o.o. Vojkova 19, 5250 Solkan
& GINEX International d.o.o. PROJEKTIVNI BIRO
& PROJEKT d.d. NOVA GORICA

projektant načrta
pa-ng projektivni atelje nizke gradnje 1000 LJUBLJANA, Kersnikova 9

odg. vodja proj. Janez Šenk, u.d.i.g. G-0474
odg. proj. načrta Katja Bebar, u.d.i.g. G-0547
obdelali Katja Bebar, u.d.i.g.

investitor
DARS Družba za Avtoceste v Republiki Sloveniji d.d.

cesta HC KOPER – DRAGONJA
odsek 0385 KOPER – DRAGONJA
pododsek .

št. projekta C–180/07
št. načrta 11–6/08
stopnja obdelave IDP
objekt GLAVNA TRASA
opis PREČNI PROFILI P 483 – P 485
merilo 1 : 200
datum september 2009, dopolnjeno oktober 2012

št.odseka	arhivska št.	faza/objekt
0385		001.2101
šifra risbe		
G.132		

ident. št. risbe
št. priloge 8,4–4