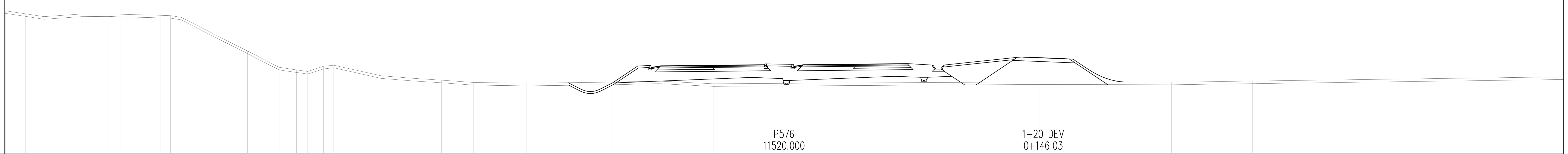

OD.OSI	CESTISCE
14.930	34.763
9.500	36.755
5.500	36.798
1.500	36.841
1.500	36.841
5.500	36.884
9.500	36.926
18.500	37.435
20.000	37.375
21.500	37.315

OD.OSI	TEREN
[illegible]	[illegible]
58.529	40.770
57.093	40.544
54.222	40.748
52.155	40.764
51.214	40.734
48.120	40.651
47.323	40.628
46.522	40.501
41.387	37.888
38.950	36.634
37.599	36.435
36.746	36.319
35.533	36.714
34.742	36.801
31.082	35.986
28.548	35.780
26.434	35.643
23.967	35.466
19.847	35.407
13.250	35.494
9.656	35.572
5.450	35.365
0.000	35.398
19.737	35.515
29.883	35.494
32.314	35.522
36.135	35.576
[illegible]	[illegible]

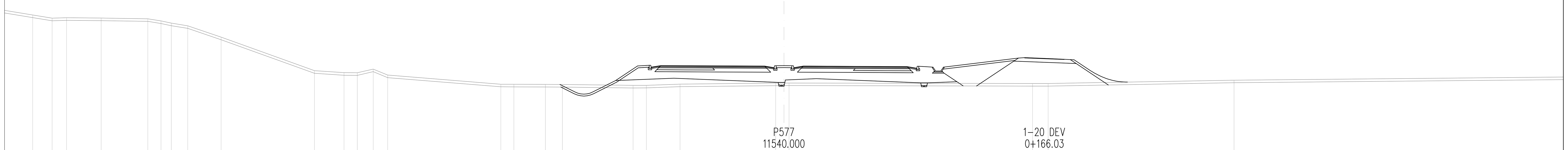

OD.OSI	CESTISCE
15.438	34.420
9.500	36.623
5.500	36.603
1.500	36.584
1.500	36.584
5.500	36.564
9.500	36.544
18.590	37.235
20.090	37.175
21.590	37.115

OD.OSI	TEREN
[illegible]	[illegible]
57.959	40.529
56.466	40.282
55.344	40.320
52.681	40.293
49.079	40.238
48.067	40.072
47.266	39.903
46.002	39.696
43.422	38.822
36.221	36.229
33.946	36.075
32.915	36.067
31.688	36.352
30.569	35.891
21.846	35.183
20.834	35.181
18.403	35.173
17.097	35.165
11.638	35.093
10.620	35.098
8.019	35.193
0.641	35.275
0.386	35.277
19.177	35.239
20.376	35.241
34.725	35.498

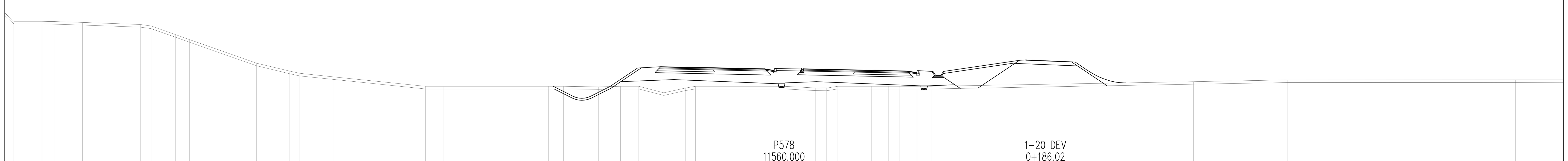

OD.OSI	CESTISCE
15.597	34.076
9.500	36.512
5.500	36.430
1.500	36.348
1.500	36.348
5.500	36.266
9.500	36.183
18.670	37.030
20.170	36.970
21.670	36.910

OD.OSI	TEREN
[illegible]	[illegible]
59.416	40.000
57.249	39.995
56.313	39.976
54.114	39.909
49.658	39.749
48.835	39.638
46.956	38.980
45.865	38.588
40.700	36.782
38.164	36.176
37.351	36.000
34.716	35.724
27.657	35.000
26.242	35.000
18.164	35.000
17.008	35.000
14.321	34.964
12.612	35.000
11.209	35.000
9.271	34.500
7.612	34.870
6.820	35.000
0.000	35.000
2.449	34.872
3.295	34.867
4.149	35.000
5.246	35.000
6.741	35.000
8.053	35.000
8.935	35.000
10.274	35.000
11.345	35.000
31.599	35.361
38.827	35.491
56.434	35.501

projektant JV

PRONIZ d.o.o.
Ljubljana, C. Ljubljanske brigade 23a

& projektivni atelje nizke gradnje d.o.o. ljubljana, kersnikova 9

& SPIT GRADBENI INŽENIRING d.o.o. Vojkova 19, 5250 Solkan

& GINEX International d.o.o. PROJEKTIVNI BIRO

& PROJEKT d.d. NOVA GORICA

projektant načrta
pa-ng projektivni atelje nizke gradnje
1000 LJUBLJANA, Kersnikova 9

odg. vodja proj. Janez Šenk, u.d.i.g. G-0474
odg. proj. načrta Katja Bebar, u.d.i.g. G-0547
obdelali Katja Bebar, u.d.i.g.

investitor
DARS
Družba za Avtoceste v Republiki Sloveniji d.d.

cesta HC KOPER – DRAGONJA
odsek 0385 KOPER – DRAGONJA
pododsek .

št. projekta C–180/07
št. načrta 11–6/08
stopnja obdelave IDP
objekt GLAVNA TRASA

opis PREČNI PROFILI
P 576 – P 578
P 7 – P 9 dev. 1–20

merilo 1 : 200
datum september 2009
dopolnjeno oktober 2012

št.odseka	*arhivska št.*	*faza/objekt*
0385		001.2101
šifra risbe		
G.132		

ident. št. risbe *št. priloge* 9,3–1