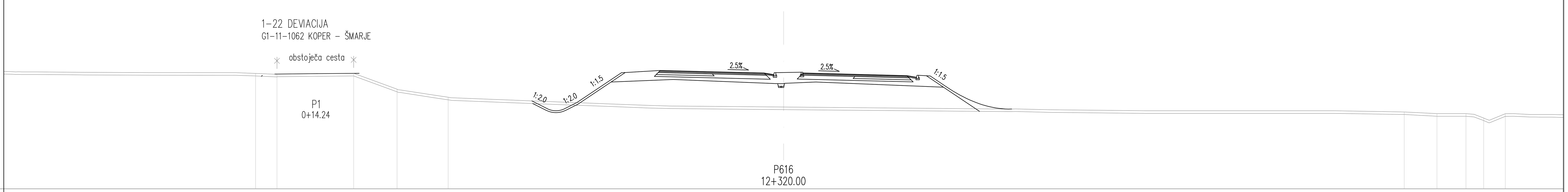

CESTIŠČE	31.816 31.849 31.881 29.000 32.099 31.999 31.899 31.899 31.899 31.799 31.699
OD OSI	3.250 35.960 3.250 17.542 9.500 5.500 1.500 0.000 1.488 5.500 9.500
TEREN	31.87 31.80 31.88 30.66 30.04 28.91 28.78 28.78 28.44 28.77
OD OSI	40.69 39.04 33.14 29.78 25.85 47.83 50.35 52.58 53.95 55.61

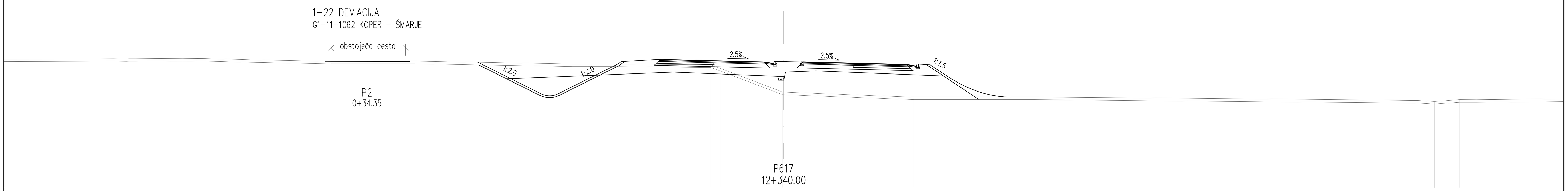

CESTIŠČE	31.733 31.736 31.739 29.100 31.919 31.819 31.719 31.719 31.719 31.619 31.519
OD OSI	3.250 32.060 3.250 18.037 9.500 5.500 1.500 0.000 1.488 5.500 9.500
TEREN	31.48 31.20 29.39 29.00 28.67 28.80
OD OSI	5.67 4.82 0.06 10.04 50.16 52.09

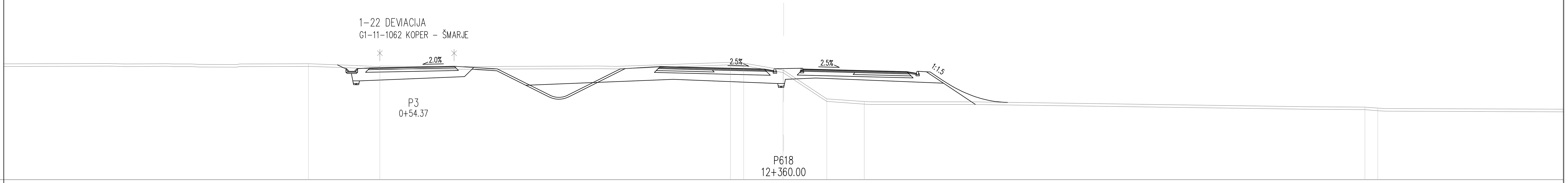

CESTIŠČE	31.618 31.683 31.747 31.732 31.632 31.532 31.532 31.533 31.432 31.332
OD OSI	3.250 28.630 3.250 9.500 5.500 1.500 0.000 1.488 5.500 9.500
TEREN	31.94 31.73 32.06 32.00 31.46 29.23 29.03 28.60 28.52
OD OSI	36.62 31.11 4.11 3.08 0.05 3.33 6.22 44.79 45.79

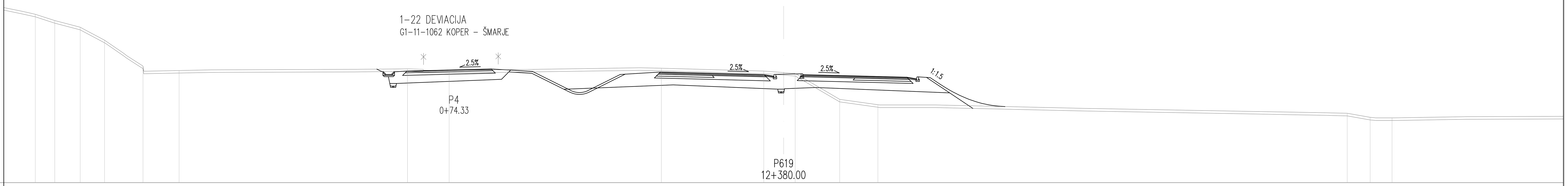

CESTIŠČE	31.614 31.696 31.777 31.539 31.439 31.339 31.339 31.339 31.239 31.139
OD OSI	3.250 25.780 3.250 9.500 5.500 1.500 0.000 1.488 5.500 9.500
TEREN	36.00 35.52 35.00 34.00 32.00 31.66 31.79 31.68 31.83 31.61 31.43 29.43 29.02 28.36 28.04 28.00
OD OSI	57.67 56.17 54.21 52.33 49.37 46.59 28.98 25.78 9.42 1.52 0.90 4.32 7.27 43.44 45.21 46.89

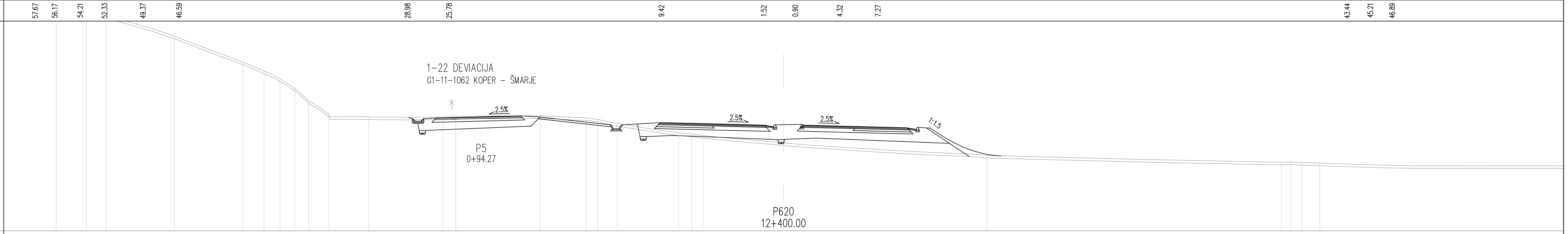

CESTIŠČE	31.694 31.775 31.856 31.339 31.239 31.139 31.139 31.139 31.039 30.939
OD OSI	3.250 23.520 3.250 9.500 5.500 1.500 0.000 1.488 5.500 9.500
TEREN	41.00 40.00 39.63 38.00 36.00 35.31 34.69 34.00 33.04 32.00 31.78 31.77 31.83 31.86 31.70 31.58 31.27 30.54 30.45 30.33 28.82 28.28 28.30 28.25 28.23
OD OSI	56.06 53.73 52.22 46.94 41.67 40.04 38.80 37.68 36.61 35.04 31.96 26.22 25.27 18.76 15.22 14.33 12.83 8.09 7.08 6.21 15.67 38.36 39.11 39.94 41.32

projektant JV

PRONIZ d.o.o.
Ljubljana, C. Ljubljanske brigade 23a

& projektivni atelje nizke gradnje d.o.o. ljubljana, kersnikova 9

& SPIT GRADBENI INŽENIRING d.o.o. Vojkova 19, 5250 Solkan

& GINEX International d.o.o. PROJEKTIVNI BIRO

& PROJEKT d.d. NOVA GORICA

projektant načrta
pa-ng projektivni atelje nizke gradnje
1000 LJUBLJANA, Kersnikova 9

odg. vodja proj. Janez Šenk, u.d.i.g. G-0474
odg. proj. načrta Katja Bebar, u.d.i.g. G-0547
obdelali Katja Bebar, u.d.i.g.

investitor
DARS
Družba za Avtoceste v Republiki Sloveniji d.d.

cesta	HC KOPER – DRAGONJA
odsek	0385 KOPER – DRAGONJA
pododsek	.
št. projekta	C–180/07
št. načrta	11–6/08
stopnja obdelave	IDP
objekt	GLAVNA TRASA
opis	PREČNI PROFILI P 616 – P 620 P 1 – P 5 dev. 1–22
merilo	1 : 200
datum	september 2009 dopolnjeno oktober 2012

št.odseka	*arhivska št.*	*faza/objekt*
0385		001.2101
šifra risbe		
G.132		
ident. št. risbe		*št. priloge* 9,4–1