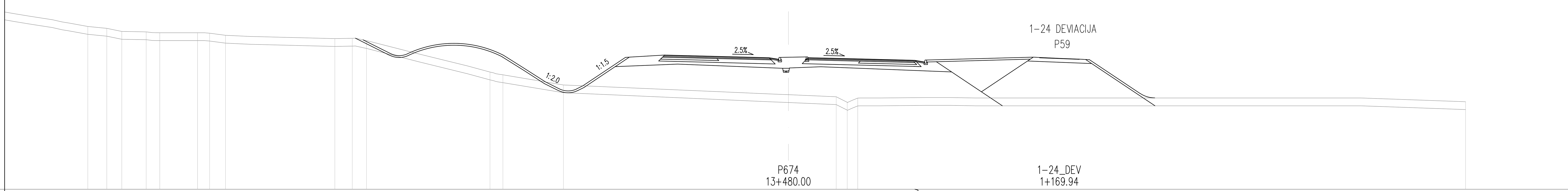

CESTIŠČE	19.540	22.290	22.190	22.090	22.090	22.091	21.990	21.890	21.886	22.100	22.040	21.980
OD OSI	16.905	9.500	5.500	1.500	0.000	1.488	5.500	9.500	9.686	19.269	20.769	22.269

TEREN	24.48	24.34	24.10	24.07	24.00	24.00	23.96	23.80	23.55	23.58	23.40	20.98	20.77	20.00	19.09	18.67	18.99	18.71
OD OSI	53.72	52.27	51.12	49.24	48.20	45.30	44.38	43.17	34.78	33.44	32.36	22.89	21.89	17.26	3.65	4.50	5.30	51.90

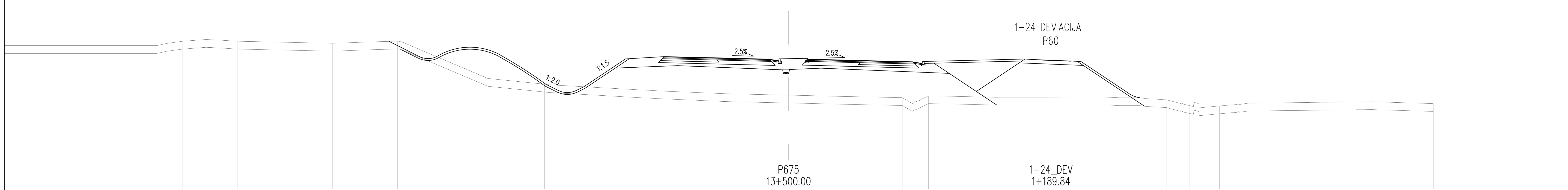

CESTIŠČE	19.390	22.159	22.059	21.959	21.959	21.959	21.859	21.759	21.939	21.879	21.819
OD OSI	16.963	9.500	5.500	1.500	0.000	1.488	5.500	9.500	18.627	20.127	21.627

TEREN	23.00	23.33	23.47	23.33	23.18	23.34	20.48	20.04	19.00	18.57	19.15	19.00	18.84	18.40	18.52	18.37	18.49	18.69	18.55
OD OSI	48.42	46.44	44.65	42.22	34.95	29.98	23.05	18.71	8.71	9.48	10.73	26.78	28.99	30.72	31.48	33.03	34.62	44.70	49.43

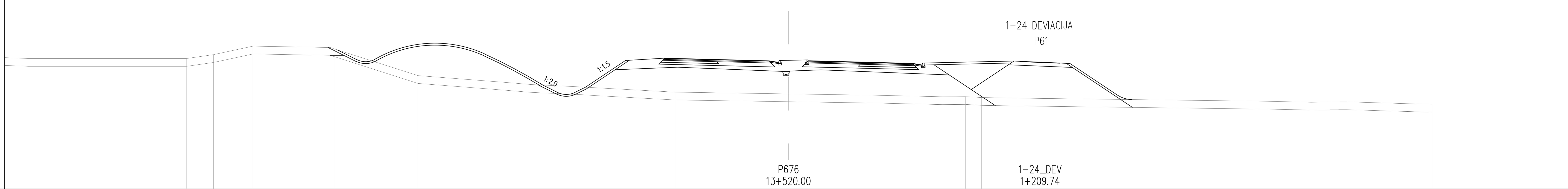

CESTIŠČE	19.240	22.027	21.927	21.827	21.827	21.727	21.627	21.777	21.717	21.657
OD OSI	17.042	9.500	5.500	1.500	1.500	5.500	9.500	17.785	19.285	20.785

TEREN	22.01	22.00	22.30	22.95	22.86	22.75	20.69	19.42	19.07	19.00	18.48
OD OSI	58.45	46.15	44.08	41.05	35.77	34.85	28.41	8.71	13.56	14.79	49.32

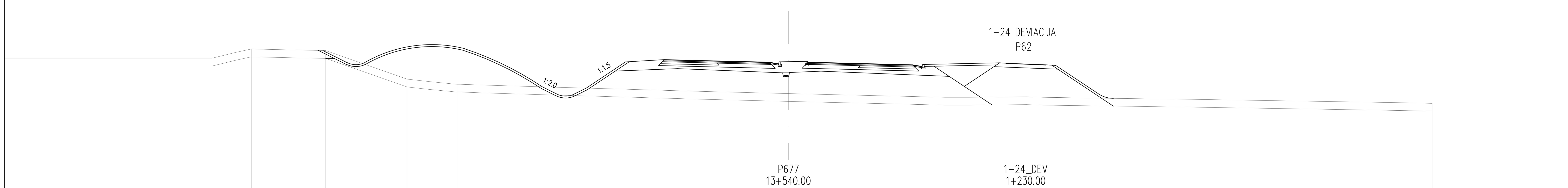

CESTIŠČE	19.090	21.895	21.795	21.695	21.695	21.595	21.495	21.613	21.553	21.493
OD OSI	17.096	9.500	5.500	1.500	1.500	5.500	9.500	16.690	18.190	19.690

TEREN	22.00	22.71	22.58	20.40	20.00	18.54
OD OSI	44.35	41.19	35.48	29.24	25.43	49.34

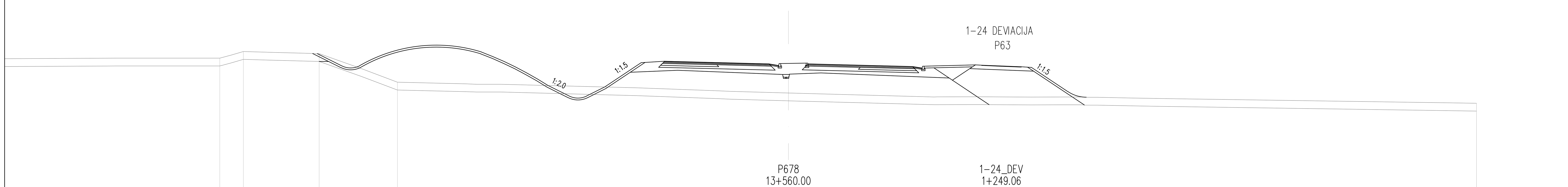

CESTIŠČE	18.940	21.763	21.663	21.563	21.563	21.463	21.363	21.459	21.399	21.339
OD OSI	16.150	9.500	5.500	1.500	1.500	5.500	9.500	14.825	16.325	17.825

TEREN	22.00	22.51	22.35	20.15	18.54
OD OSI	43.60	41.79	35.98	29.98	52.74

projektant JV
PRONIZ d.o.o. Ljubljana, C. Ljubljanske brigade 23a
& projektivni atelje nizke gradnje d.o.o. ljubljana, kersnikova 9
& SPIT GRADBENI INŽENIRING d.o.o. Vojkova 19, 5250 Solkan
& GINEX International d.o.o. PROJEKTIVNI BIRO
& PROJEKT d.d. NOVA GORICA

projektant načrta
pa-ng projektivni atelje nizke gradnje 1000 LJUBLJANA, Kersnikova 9

odg. vodja proj. Janez Šenk, u.d.i.g. G–0474
odg. proj. načrta Katja Bebar, u.d.i.g. G–0547
obdelali Katja Bebar, u.d.i.g.

investitor
DARS Družba za avtoceste v Republiki Sloveniji d.d.

cesta HC KOPER – DRAGONJA
odsek 0385 KOPER – DRAGONJA
pododsek .

št. projekta C–180/07
št. načrta 11–6/08
stopnja obdelave IDP
objekt GLAVNA TRASA
opis PREČNI PROFILI
P 674 – P 678
P 59 – P 63 dev. 1–24
merilo 1 : 200
datum september 2009
dopolnjeno oktober 2012

št.odseka	arhivska št.	faza/objekt
0385		001.2101
šifra risbe		
G.132		

ident. št. risbe — št. priloge 9,5–4